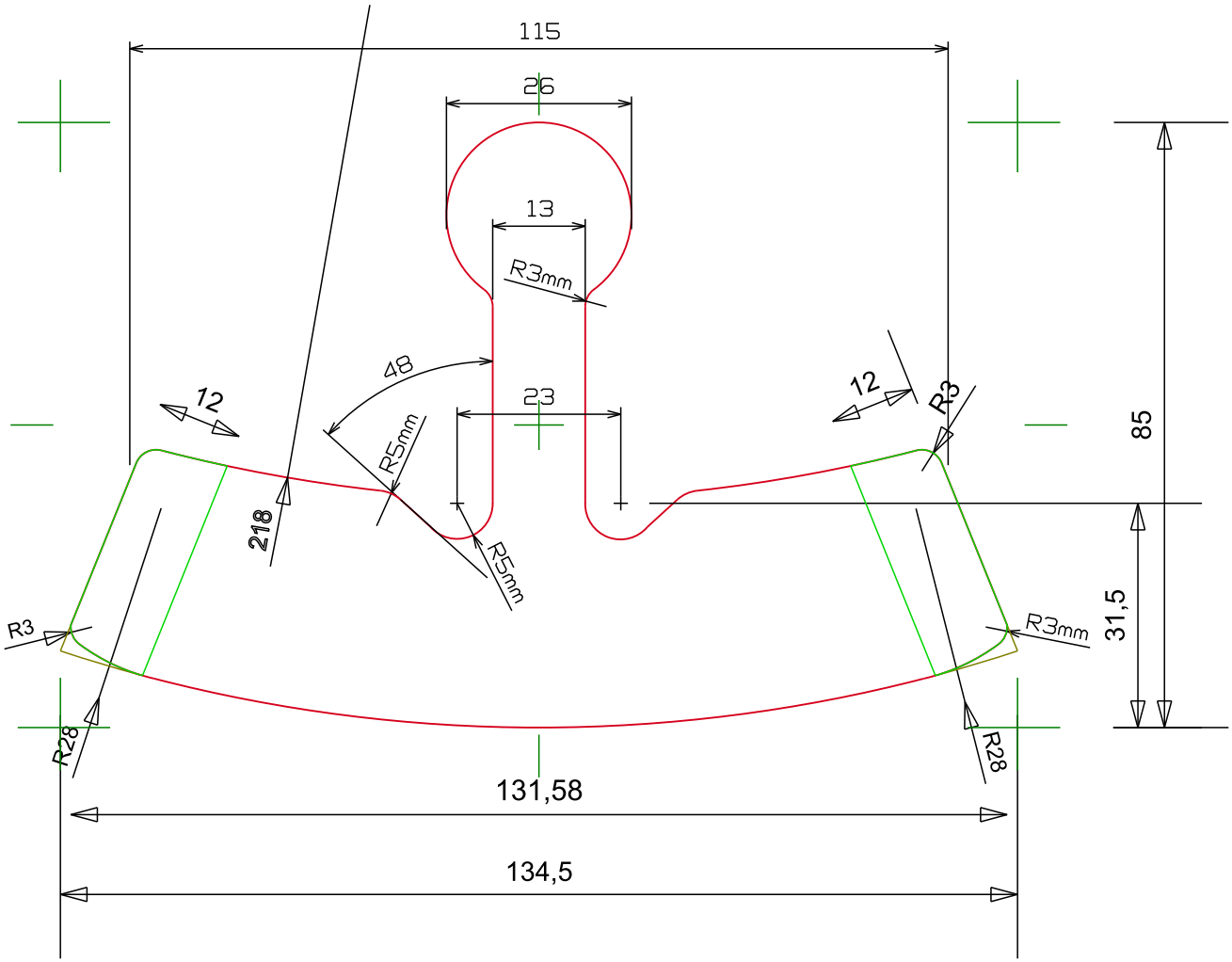
115
26
13
R3mm
48
23
12
12
R3
R5mm
R5mm
218
85
31,5
R3
R3mm
R28
R28
131,58
134,5